Pow.W= 0.85m2

Pow.N= 0.32m2

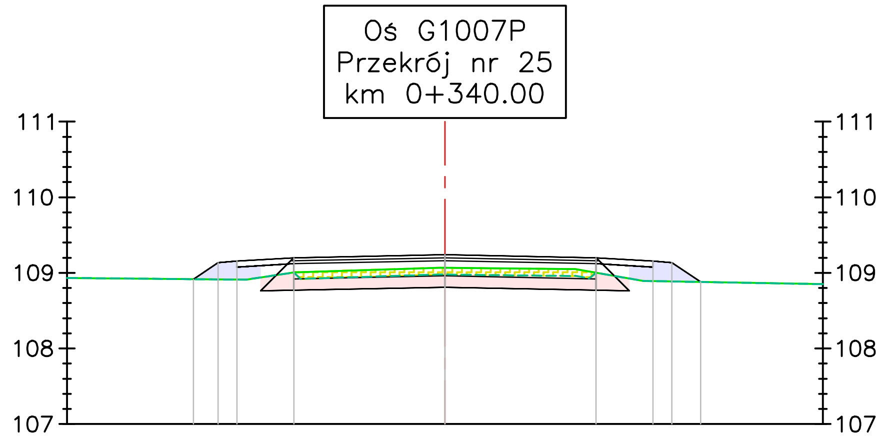

Rzędne drogi (a)	108.92	109.14	109.16	109.20	109.24	109.20	109.16	109.14	108.88
Rzędne terenu (b)	108.92	108.91	108.91	109.01	109.07	109.00	108.89	108.89	108.88
Różnica rzędnych (a-b)	0.00	0.22	0.25	0.19	0.17	0.20	0.26	0.25	0.00
Odsunięcia od osi	−3.33	−3.00	−2.75	−2.00	0.00	2.00	2.75	3.00	3.38

Pow.W= 0.68m2

Pow.N= 0.23m2

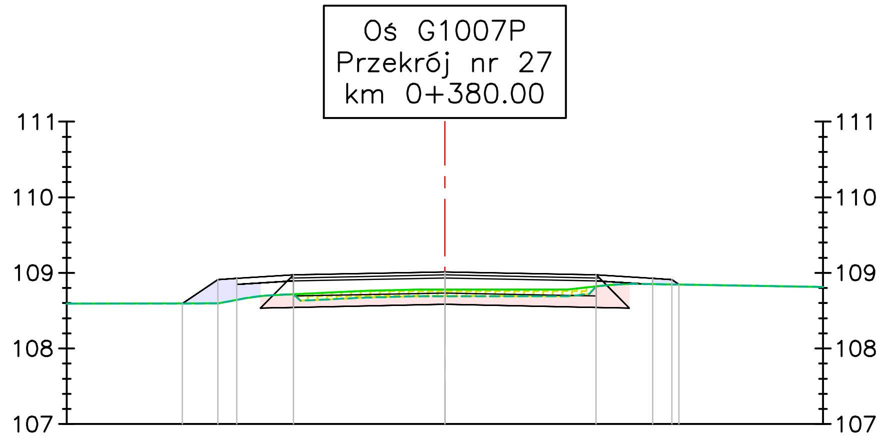

Rzędne drogi (a)	108.59	108.91	108.93	108.97	109.01	108.97	108.93	108.91	108.85
Rzędne terenu (b)	108.59	108.60	108.64	108.72	108.78	108.82	108.85	108.85	108.85
Różnica rzędnych (a-b)	0.00	0.31	0.29	0.26	0.23	0.15	0.08	0.06	0.00
Odsunięcia od osi	−3.47	−3.00	−2.75	−2.00	0.00	2.00	2.75	3.00	3.09

Pow.W= 0.51m2

Pow.N= 0.37m2

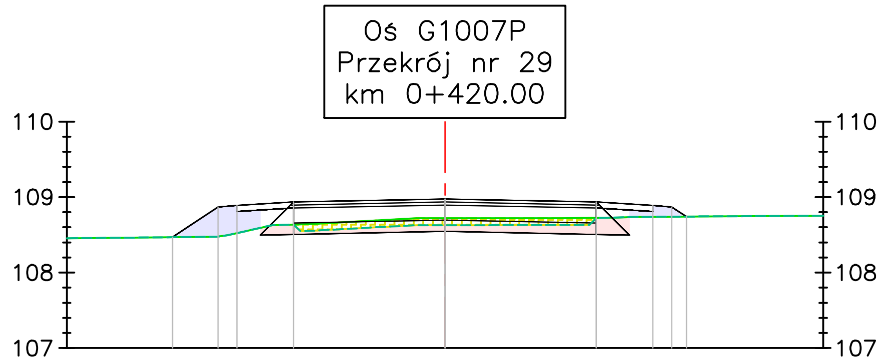

Rzędne drogi (a)	108.47	108.87	108.89	108.93	108.97	108.93	108.89	108.87	108.74
Rzędne terenu (b)	108.47	108.48	108.52	108.64	108.72	108.72	108.74	108.74	108.74
Różnica rzędnych (a-b)	0.00	0.39	0.37	0.30	0.26	0.21	0.15	0.13	0.00
Odsunięcia od osi	−3.60	−3.00	−2.75	−2.00	0.00	2.00	2.75	3.00	3.19

Pow.W= 1.08m2

Pow.N= 0.13m2

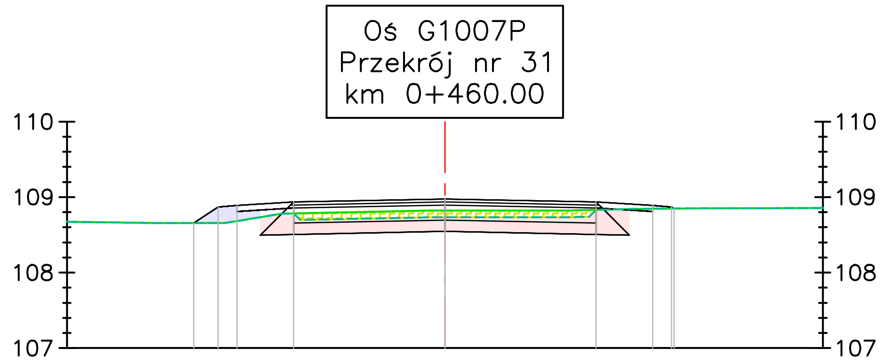

Rzędne drogi (a)	108.66	108.87	108.89	108.94	108.98	108.94	108.89	108.87	108.85
Rzędne terenu (b)	108.66	108.65	108.68	108.79	108.82	108.83	108.85	108.85	108.85
Różnica rzędnych (a-b)	0.00	0.22	0.21	0.15	0.15	0.10	0.04	0.02	0.00
Odsunięcia od osi	−3.32	−3.00	−2.75	−2.00	0.00	2.00	2.75	3.00	3.03

Pow.W= 1.17m2

Pow.N= 0.11m2

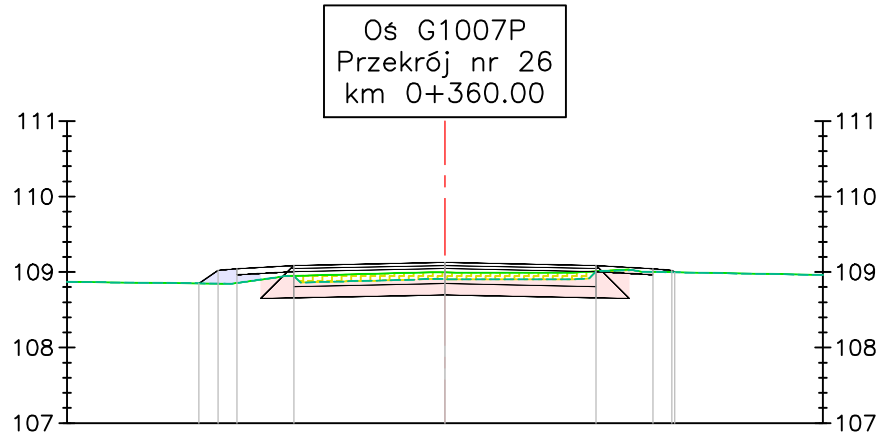

Rzędne drogi (a)	108.85	109.02	109.04	109.09	109.13	109.09	109.04	109.02	109.00
Rzędne terenu (b)	108.85	108.85	108.86	108.95	108.99	109.01	109.00	109.00	109.00
Różnica rzędnych (a-b)	0.00	0.17	0.18	0.14	0.13	0.08	0.04	0.02	0.00
Odsunięcia od osi	−3.26	−3.00	−2.75	−2.00	0.00	2.00	2.75	3.00	3.04

Pow.W= 0.57m2

Pow.N= 0.32m2

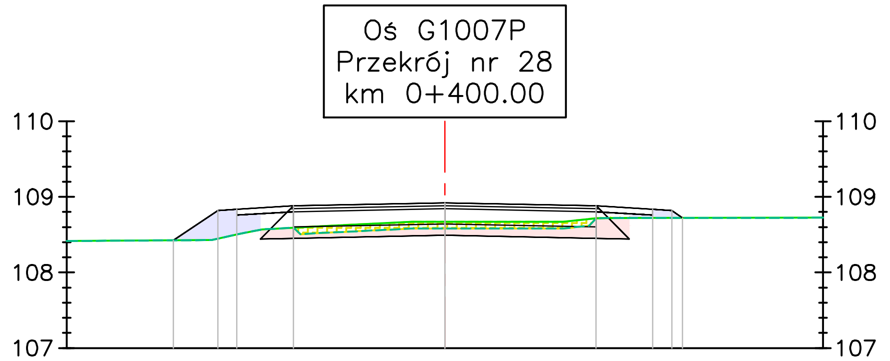

Rzędne drogi (a)	108.42	108.82	108.84	108.88	108.92	108.88	108.84	108.82	108.72
Rzędne terenu (b)	108.42	108.45	108.50	108.59	108.67	108.72	108.72	108.72	108.72
Różnica rzędnych (a-b)	0.00	0.37	0.33	0.29	0.25	0.16	0.11	0.09	0.00
Odsunięcia od osi	−3.59	−3.00	−2.75	−2.00	0.00	2.00	2.75	3.00	3.14

Pow.W= 0.84m2

Pow.N= 0.17m2

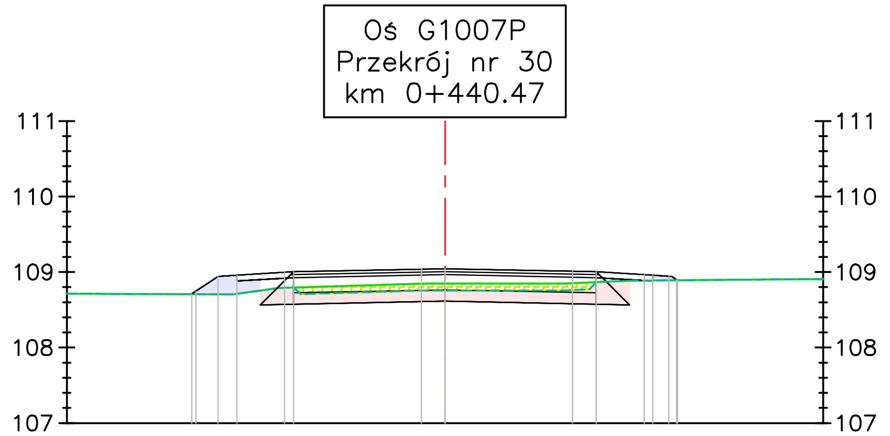

Rzędne drogi (a)	108.71	108.74	108.94	108.96	109.00	109.00	109.04	109.04	109.01	109.00	108.97	108.96	108.94	108.89
Rzędne terenu (b)	108.71	108.71	108.71	108.71	108.79	108.79	108.84	108.85	108.85	108.87	108.89	108.89	108.89	108.89
Różnica rzędnych (a-b)	0.00	0.04	0.23	0.25	0.21	0.21	0.19	0.20	0.16	0.14	0.08	0.07	0.05	0.00
Odsunięcia od osi	−3.35	−3.29	−3.00	−2.75	−2.12	−2.00	−0.31	0.00	1.69	2.00	2.63	2.75	2.96	3.07

Pow.W= 0.82m2

Pow.N= 0.24m2

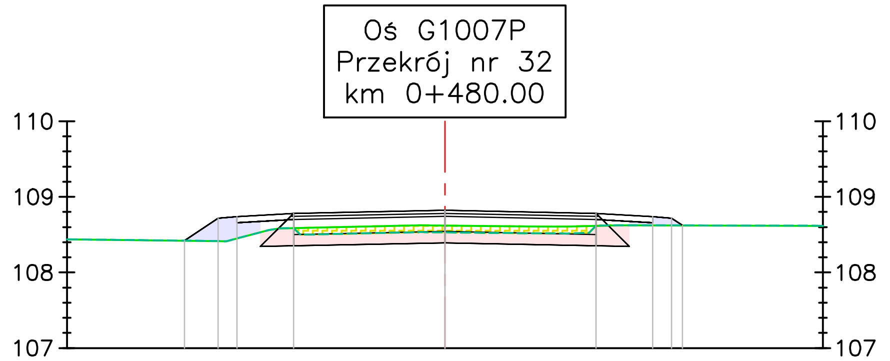

Rzędne drogi (a)	108.42	108.72	108.74	108.78	108.82	108.78	108.74	108.72	108.62
Rzędne terenu (b)	108.42	108.41	108.45	108.59	108.62	108.62	108.62	108.62	108.62
Różnica rzędnych (a-b)	0.00	0.30	0.29	0.19	0.20	0.16	0.11	0.09	0.00
Odsunięcia od osi	−3.44	−3.00	−2.75	−2.00	0.00	2.00	2.75	3.00	3.14

Biuro projektowe
Andrzej Madaj
ul. Ratajczaka 7/13, 62-400 Słupca www.amadaj.pl biuro@amadaj.pl

Tytuł projektu

Przebudowa drogi gminnej nr G1006P i G1007P w m. Siernicze Małe

Nazwa i adres obiektu budowlanego

Droga gminna nr G1006P i G1007P
Siernicze Małe, 62-402 Ostrowite, powiat słupecki

Nazwa rysunku

Przekroje poprzeczne

Zespół projektowy		Numer uprawnień	Podpis	
Projektował	Andrzej Madaj	specjalność konstrukcyjno - budowlana GPB 7342-13/98		Skala 1:100
				Nr rysunku 6
Data	Marzec 2019 r.			Nr arkusza 4/8